ՆԴ-1 և ՆԴ-2 ներդիրների տեղադրման հատակագիծ

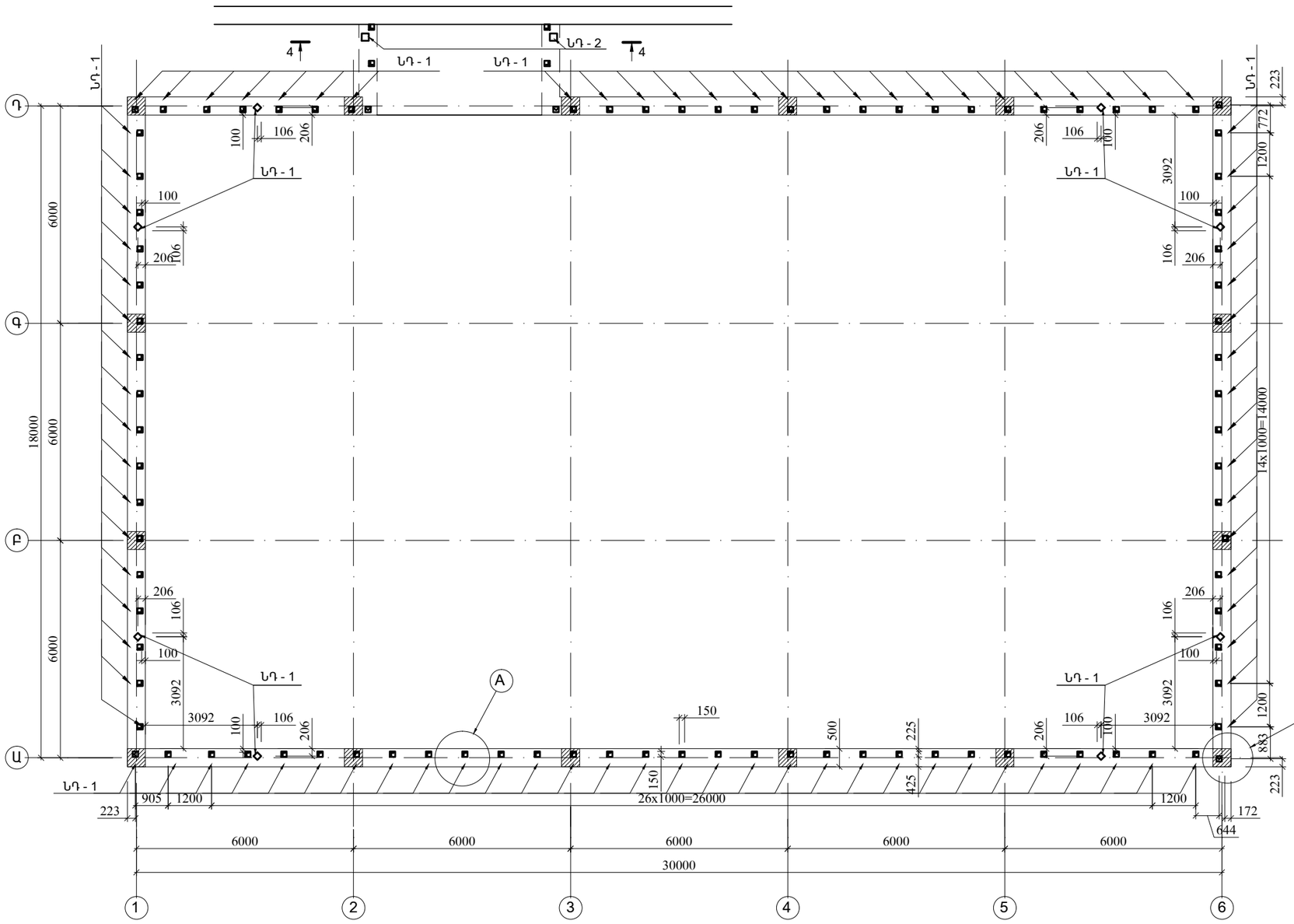

ՀԱՆԳՈՒՅՑ A

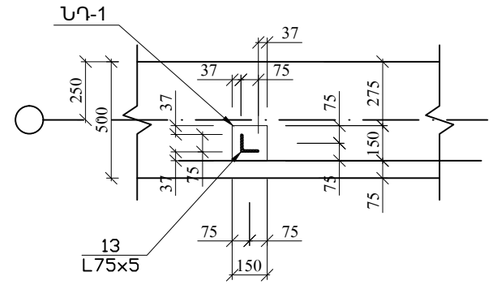

ՀԱՆԳՈՒՅՑ B

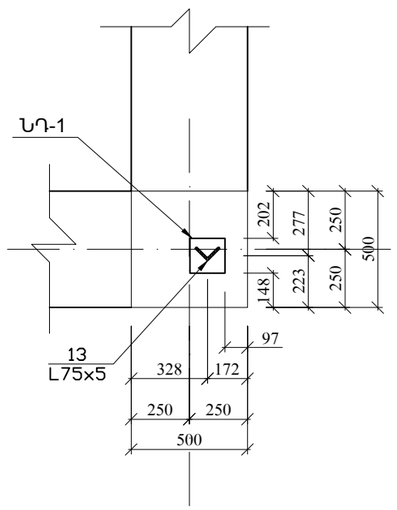

ՆՆԲ պետ	Ա. Պետրոսյան		ԵՔ-ՊԸԱՇՁԲ-11/12-1			
Ն.Գ.Ի.	Ռ. Իսագուլյան		Երևան Մալաթիա-Սեբաստիա վարչական շրջանի վարչական 2-րդ մասնաշենքի հարթ տանիքի վերակառուցումը թեք լանջավոր տանիքի			
			ՆԴ-1 և ՆԴ-2 ներդիրների տեղադրման հատակագիծ	Փուլ	Թերթ	Թերթեր
				ԱՆ	3	15
			Կոնստրուկցիա	«Դի-Էր-Գե Շին» ՍՊԸ		